第42回　横手市ミニバスケットボール交歓大会
組合せ表

会場：大森体育館

【　男　子　】

十文字
醍醐
横手北
横手ブルズ
浅舞
大雄
BraveHearts
ASAKURA
大森
雄物川

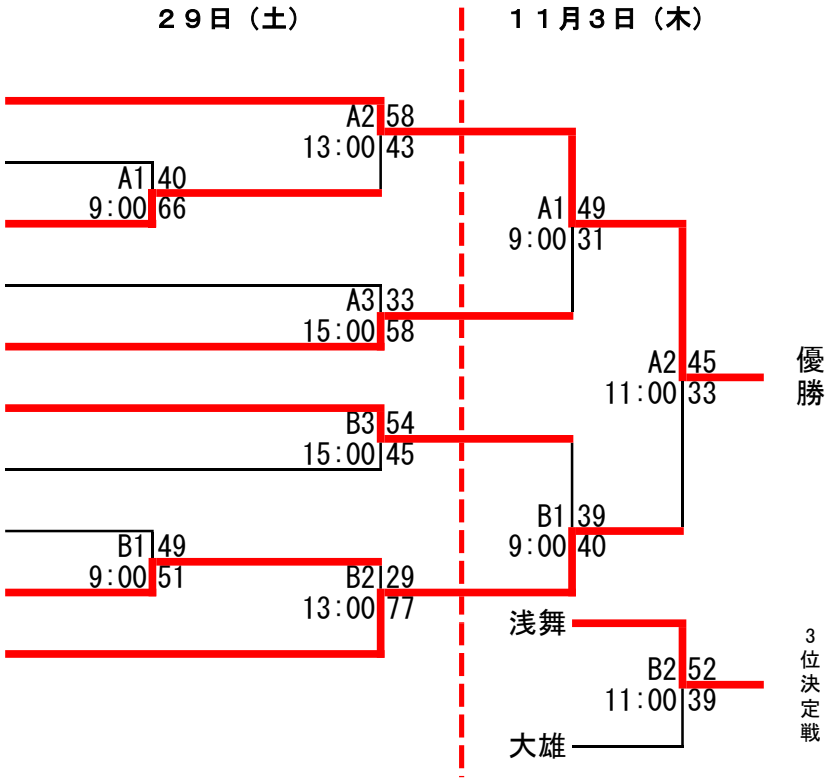

会場：大森体育館

【　女　子　】

大森MBBC
山内ピジョンズ
吉田
栄
ASAKURA
十文字女子
雄物川
旭・醍醐
増田
横手ブルズ
大雄女子
横手kitaハピネス
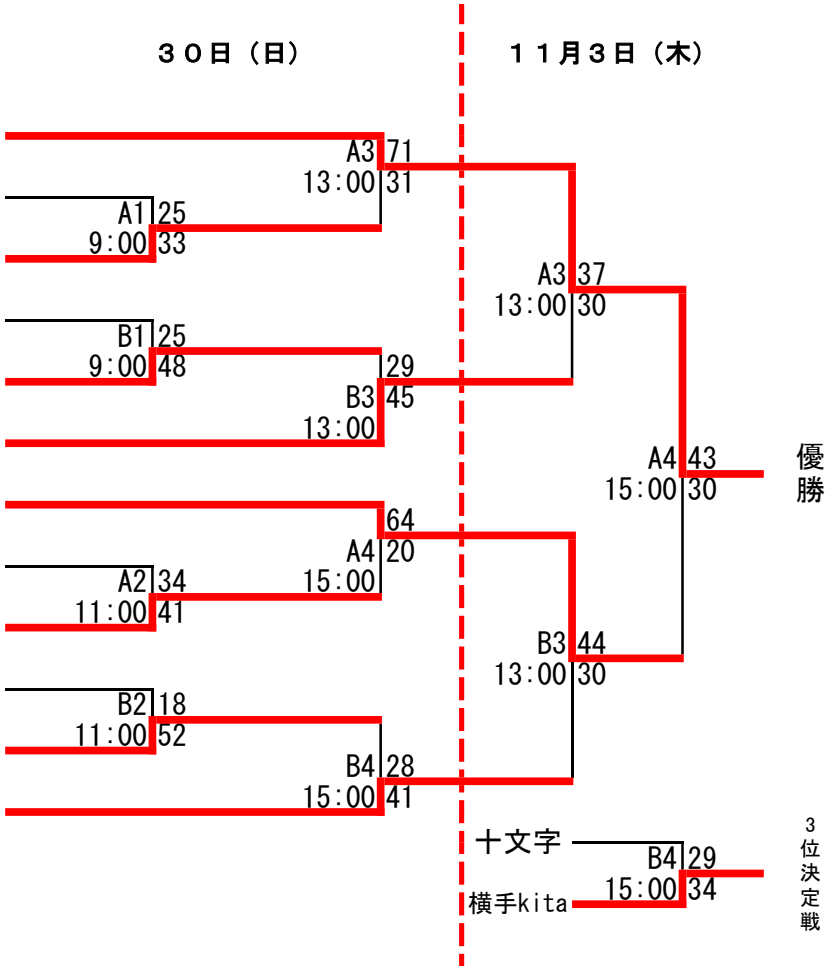
ＯＰ参加チーム　旭・醍醐